都市型　２００－Ｍ　１ｍ

側面図 S= 1:20

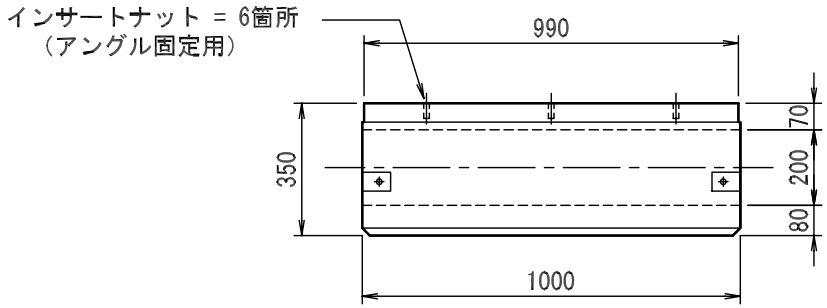

断面図 S= 1:20

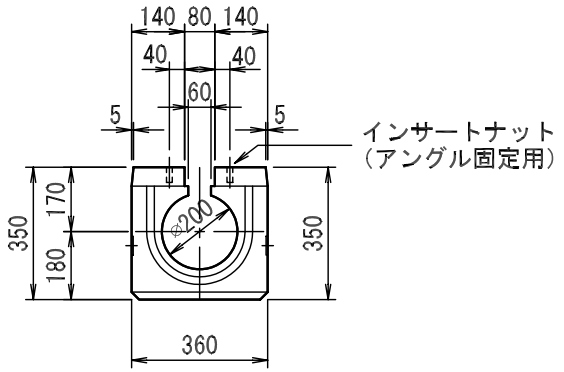

平面図 S= 1:20

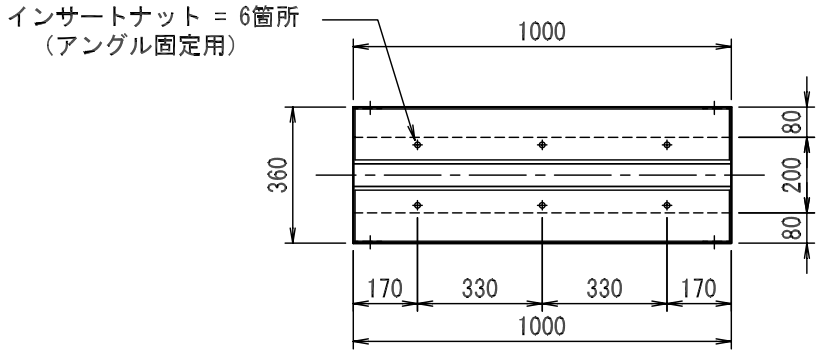

開口部詳細

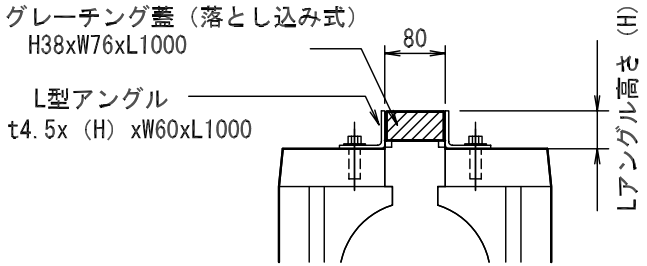

＊Lアングルはボルトにて円型水路上面に固定する。
＊Lアングル高さはLアングル自体の厚さと固定用のボルト、ワッシャの高さを考慮して決定する。

図面名称	特殊円型水路構造図	規格	200-M 1m	縮尺	図示	作図	徳田	ソイル工業株式会社